FILTRO TIPO 254

Los filtros tipo 254 se diseñaron para quitar humedad, polvo, óxido u otras partículas finas de la línea de aire o gas. Se usan a menudo en la línea que proporciona aire o gas a instrumentos o reguladores de presión de pequeño volumen.
Configuraciones disponibles: Tipo 254-A - filtro de alta presión construido totalmente en acero al carbono con un elemento filtrante sinterizado (standard) para la retención de partículas más grandes que 25 micrones, incluye un grifo de purga.
Tipo 254-E - filtro de alta presión con un elemento filtrante celulósico (standard) para la retención de partículas más grandes que 5 micrones o un elemento filtrante de bronce sinterizado o celulósico (a pedido) para la retención de partículas más grandes que 25 micrones, incluye un grifo de purga.
Tipo 254-F - igual que el tipo 254-E pero perforado en el cabezal para utilizar un soporte de montaje en válvulas de control.

ESPECIFICACIONES

Conexión de Entrada y Salida
Roscadas ø ¼" BSPT.
Conexión de Purga: roscada ø ¼" BSPT.

Máxima Presión de Trabajo
Para filtro 254-E y F: 165 bar (2400 psig)
Para filtro 254-A: 300 bar (4260 psig)

Temperatura Máxima
66 ºC (150 ºF).

Materiales
Cuerpo del 254-E y F: ASTM-A 106 Grado B.
Cuerpo del 254-A: Acero al Carbono.
Cabezal: Acero al Carbono.

Cartucho Filtrante del 254-E y F:
Filtro Celulósico 5 micrones (standard)
Filtro Celulósico 25 micrones (a pedido).
Filtro Sinterizado 25 micrones (a pedido).
Filtro Sinterizado 50 micrones (a pedido).

Cartucho Filtrante del 254-A:
Filtro Sinterizado 25 micrones (standar)

Anillos Sello: Nitrilo.

Terminación
Zincado.

Peso Aproximado
Para el 254-E y F: 3,250 Kg.
Para el 254-A: 4 Kg.

Código

Filtro Tipo 254-A	8D0-001BA
Filtro Tipo 254-E	8E0-001BA
Filtro Tipo 254-F	8F0-001BA

Dimensiones (mm)

A en 254-E y F = 260
A en 254-A = 218
B = 15
C = 75

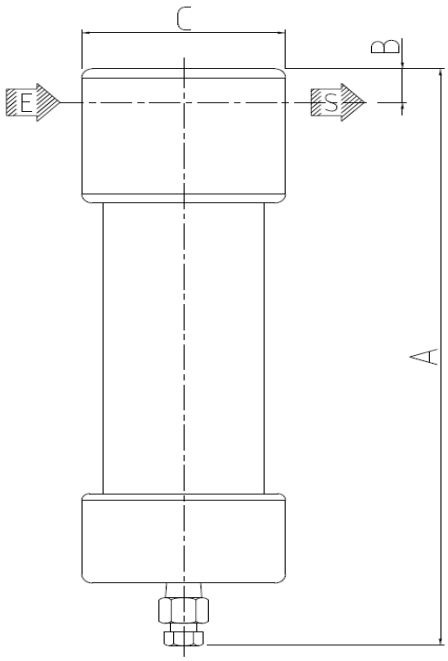

FILTRO TIPO 254

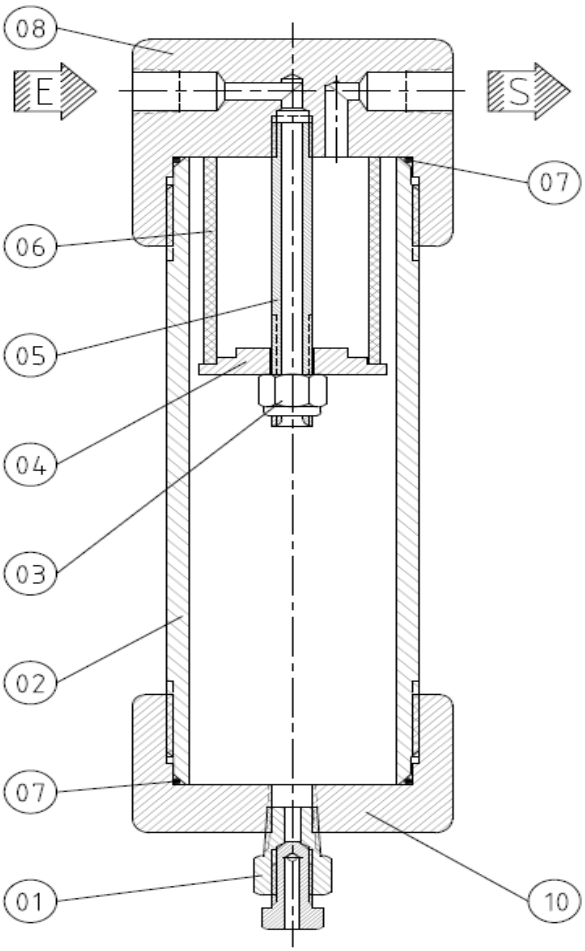

LISTADO DE PARTES

POS.	DESCRIPCION	CODIGO
01	GRIFO DE PURGA.	N21-002
02	CUERPO	
	254-E y F.	C50-021
	254-A.	C50-007
03	TUERCA.	L24-004
04	TAPA SOPORTE - (E y F).	U40-002
	TAPA SOPORTE - (A).	U40-010
05	TUBO.	Q10-001
* 06	CARTUCHO FILTRANTE	
	254-E y F:	
	Celulósico 5 Micrones (Standard)	K20-001
	Celulósico 10 Micrones (A Pedido)	K20-002
	Celulósico 25 Micrones (A Pedido)	K20-003
	Bronce sinterizado (A pedido)	K14-004
	Bronce sinterizado - 50 mic.	K14-008
	254-A:	
	Bronce sinterizado (Standard)	K14-003
07	ANILLO SELLO. (Cant.2 p/ 254 E y F)	E14-637
* 08	CABEZAL	
	254 - E (BSPT)	C50-003
	254 - E (NPT)	C50-014
	254 - A y F. (BSPT)	C50-006
	254 - A y F. (NPT)	C50-015
09	ESCUADRA P/ MONTAJE (254 A y F)	
	Largo 90 mm	S10-001
	Largo 115 mm	S10-007
10	TAPA DE CUERPO (254 E y F)	T20-053

* PARTE RECOMENDADA COMO REPUESTO

LOS ELEMENTOS SOMBREADOS SON TRAZABLES