PILOTO TIPO 161-YR

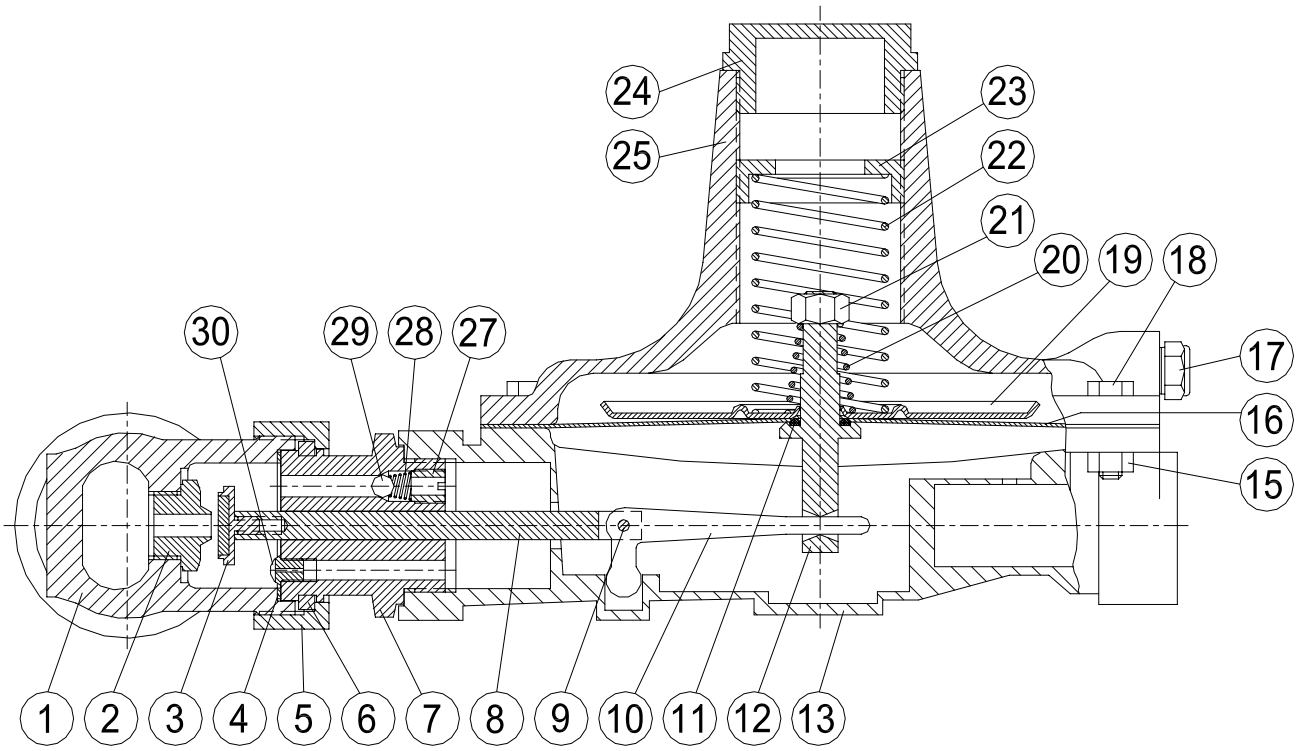

Código de Equipo

Piloto	Tamaño del Cuerpo	Código
161-YR	ø ¾" BSPT	2V0-001EA
	ø ¾" NPT	2V0-002EC

Listado de Partes

Pos.	Descripción	Nº de Parte	Pos.	Descripción	Nº de Parte
01	CUERPO, ASTM-A 216 WCB		05	TUERCA DE UNIÓN, Ac. C.	L90-016
	ø¾" BSPT	C10-004			
	ø¾" NPT	C10-013	06	ANILLO PARTIDO, Ac. C.	U90-002
02	ASIENTO, Br.		07	CUERPO DE TRANSICIÓN, Br.	Q10-012
	ø3/32"	A10-001			
	ø¼"	A10-003	08	VÁSTAGO, AISI 316	V50-016
* 03	OBTURADOR, Varios	O11-008	09	PERNO DEL VÁSTAGO, AISI 316	H70-008
* 04	JUNTA DEL CUERPO, Al.	G64-002	10	PALANCA ANGULAR, Ac. C.	P24-003

Sección 2: 161-YR

Listado de Partes

Pos.	Descripción	Nº de Parte
* 11	ANILLO SELLO, Nitrilo	E14-005
12	BARRA DE EMPUJE, Zamac	V04-001
13	CÁMARA INFERIOR, Al. Fdo.	T64-003
15	TUERCA, Ac. C. Cincado Cant. 08	L14-011
* 16	DIAFRAGMA, Neoprene con Nylon	D24-003
17	VENTEO, Br.	N10-001
18	BULÓN, Ac. C. Cincado Cant. 08	M24-022
19	PLATO DE DIAFRAGMA, Ac. C. Cinc.	D54-010
20	RESORTE DE ALIVIO, Ac. C. Cinc.	R14-066
21	TUERCA, Ac. C. Cincado	L14-008
22	RESORTE DE REGULACIÓN, Ac. C. Cadmiado	R14-067
23	DISCO REGULADOR, Br.	R44-002
24	TAPA SUPERIOR, Plástico	T14-034
25	CÁMARA SUPERIOR, Al. Fdo.	T54-001
27	RESTRICTOR, Br.	N30-003
28	RETÉN DE RESORTE, Br.	X60-001
29	RESORTE DEL OBTURADOR ALIVIO, Ac. C.	R15-068
30	OBTURADOR ALIVIO, AISI 316	P44-003

(*) Partes recomendadas como repuesto.